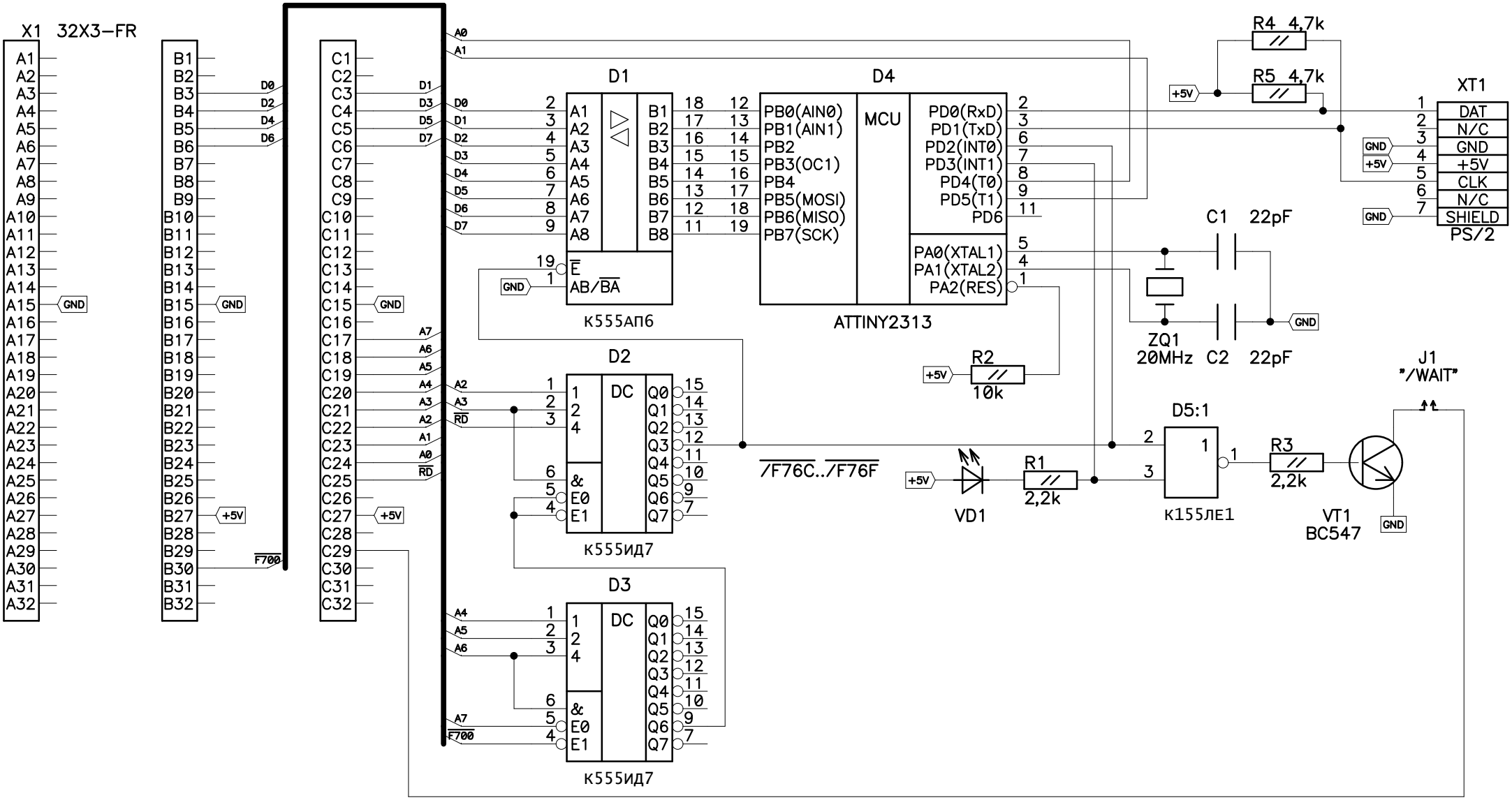ОРИОН-128. Подключение PS/2-мыши.
Адреса: $\overline{\text{F76Ch}}$-$\overline{\text{F76Fh}}$